***Advertência:***

A parte roscada do parafuso de tracção central tem que estar ligeiramente lubrificada com uma massa lubrificante de dissulfureto de molibdénio de alta qualidade ou óleo do motor.

## Precauções

- Se o veículo estiver levantado, garantir que este está devidamente apoiado com cavaletes nos eixos, rampas, etc., como apropriado.
- Usar protecção ocular adequada.
- Observar as instruções do fabricante para desmontagem da pinça e das pastilhas.
- Tenha cuidado para não forçar o tubo flexível hidráulico e NÃO apoie o peso da pinça sobre o tubo flexível.
- Manter as ferramentas em boas condições e devidamente limpas, guardando-as sempre na caixa.
- NÃO utilizar a ferramenta se esta estiver danificada ou desgastada.
- NUNCA UTILIZAR FERRAMENTAS PNEUMÁTICAS COM ESTE PRODUTO.

**Safety First.** Be Protected.

## Guarantee

This item contains consumable elements and are **NOT** covered by the Tool Connection Guarantee. For spares contact our service department directon: **+44 (0) 1926 818186**.

**Distributed by The Tool Connection Ltd**

Kineton Road, Southam, Warwickshire CV47 0DR
**T** +44 (0) 1926 815000 **F** +44 (0) 1926 815888
info@toolconnection.co.uk **www.toolconnection.co.uk**

5 018341 056681 >

**5668**

# LASER®

# Ferramenta de Retracção de Travões
## Ajustável

## Instruções

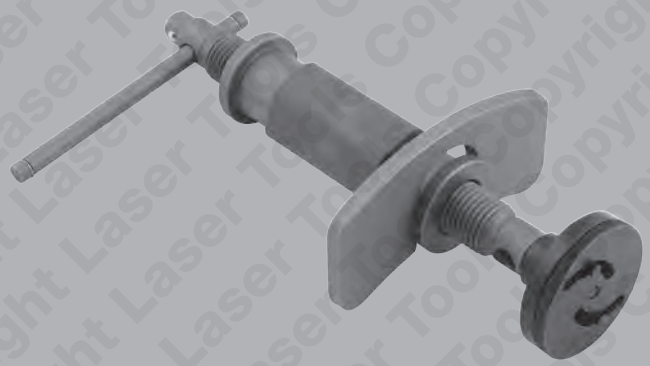

**Uma ferramenta de retracção de travões especialmente versátil que apresente:**

- **Um adaptador ajustável da chave de accionamento que permite a montagem em muitas aplicações de automóveis**
- **Parafusos de tracção de roscas de passo direito e esquerdo numa única ferramenta**



**www.lasertools.co.uk**

Copyright Laser Tools

## Instruções

**Garantir que o travão de mão está SOLTO.**

Consultar as instruções do fabricante sobre a desmontagem da pinça de travão e das pastilhas. Tenha cuidado para não forçar o tubo flexível hidráulico. Verifique nas instruções do fabricante se o êmbolo da pinça tem rosca de passo direito ou esquerdo para a retracção.

***Ajustar as cavilhas do adaptador da chave de accionamento:***

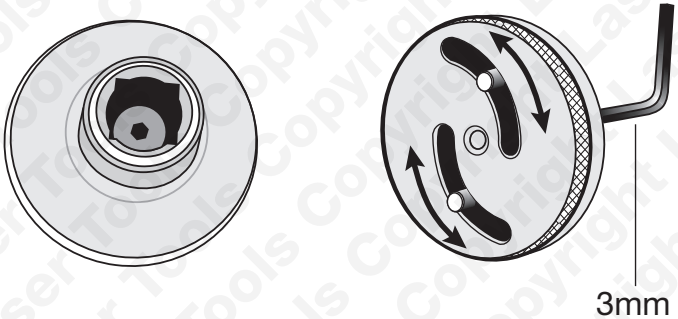


Consulte a imagem. O parafuso de bloqueio do adaptador da chave de accionamento ajustável é acedido a partir da chave de caixa de accionamento de 3/8'' na traseira. Desaperte o parafuso com uma chave sextavada de 3 mm e depois afine as cavilhas para montarem nos orifícios correspondentes ou nos casquilhos no êmbolo da pinça.

As cavilhas podem ser afinadas para qualquer posição entre 15 mm – 35 mm (distância entre o centro das cavilhas). Bloqueie as cavilhas na posição rodando o parafuso de bloqueio para a direita - não aperte em demasia.



## Instruções

***Utilizar a ferramenta de retracção do travão:***

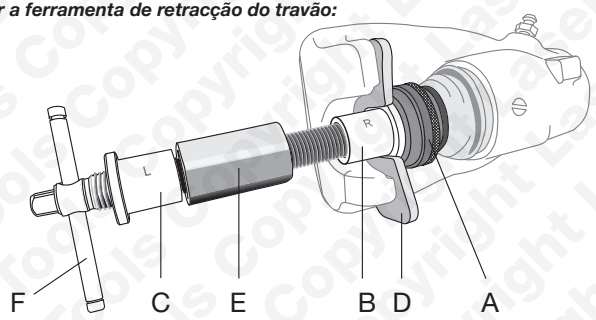


| | |
|---|---|
| **A** | Adaptador da chave de accionamento ajustável |
| **B** | Anel (rosca de passo direito) |
| **C** | Anel (rosca de passo esquerdo) |
| **D** | Prato de reacção |
| **E** | Punho central |
| **F** | Barra em T |

- Afine o adaptador da chave de accionamento (A) conforme descrito acima.
- Monte o adaptador na extremidade correcta da ferramenta de retracção (ou para êmbolos de pinça de rosca de passo direito ou de passo esquerdo).
- Consulte o esquema: monte a pinça na ferramenta de retracção com o anel roscado (B ou C) a encaixar nas ranhuras do prato de reacção (D). Rode o anel roscado oposto para o afastar do punho central (E).
- Antes de forçar o êmbolo para o retrair, é aconselhável abrir o sangrador da pinça e acoplar um recipiente de sangrar (peça n.º 2906 da Laser recomendada), se forma a que quando o êmbolo é retraído, o óleo antigo na pinça é expelido do sistema e não é forçado novamente para o reservatório.
- Aplique pressão na barra em T (F) para forçar o adaptador da chave de accionamento contra o êmbolo quando começa a rodar para a direita ou para a esquerda.
- Retraia o êmbolo o suficiente para obter folga adequada para a montagem de pastilhas novas. Depois, afaste a barra em T o suficiente para libertar a ferramenta de retracção da pinça.
- Quando terminar, verifique o nível do reservatório de óleo dos travões e reabasteça com óleo dos travões novo se necessário.